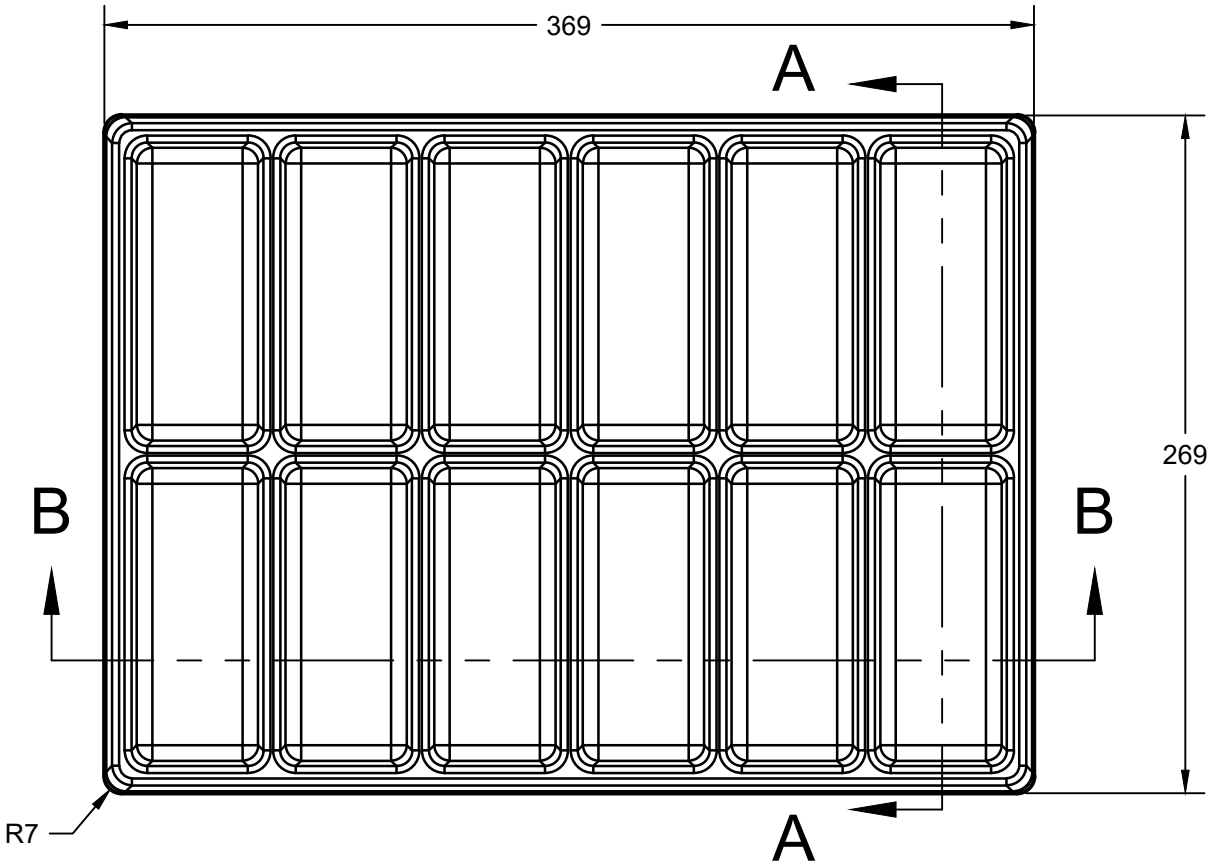

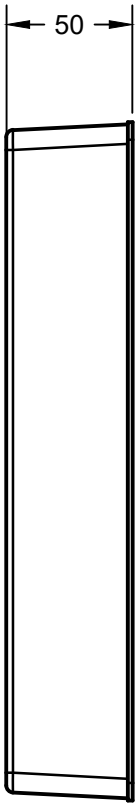

SECTION A-A
SCALE 1:3

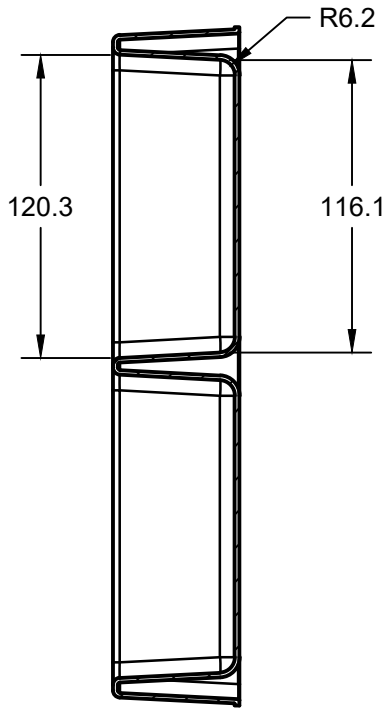

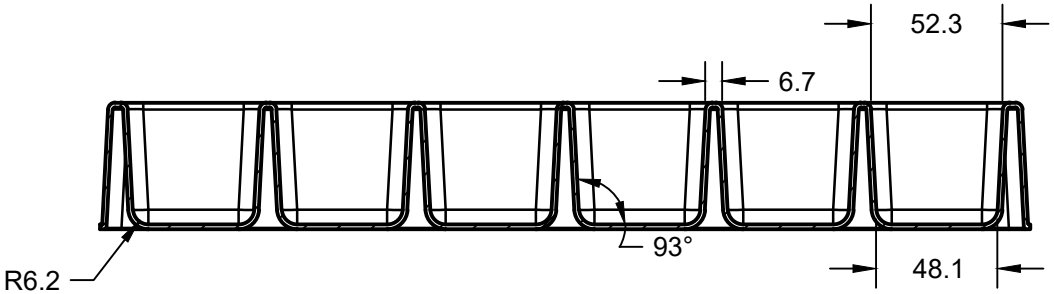
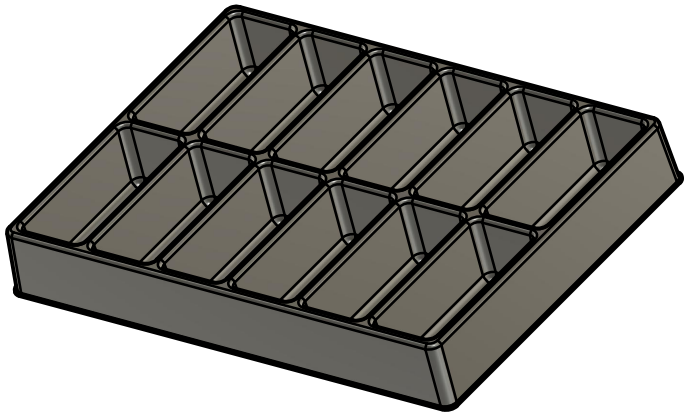
SECTION B-B
SCALE 1:3